01 DOOR TYPES
SCALE: N.T.S.

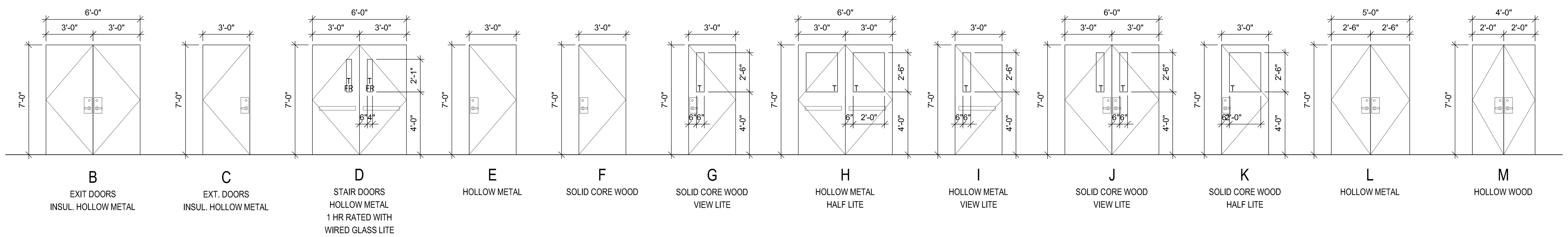

T = TEMPERED GLASS
FR = FIRE RATED GLASS

02 DOOR FRAMES
SCALE: N.T.S.

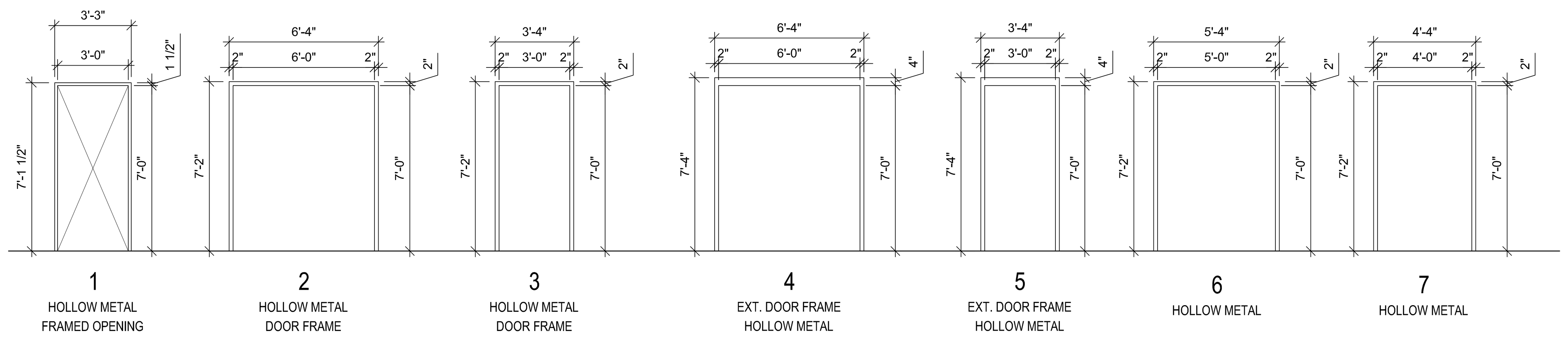

03 WINDOW TYPES
SCALE: N.T.S.

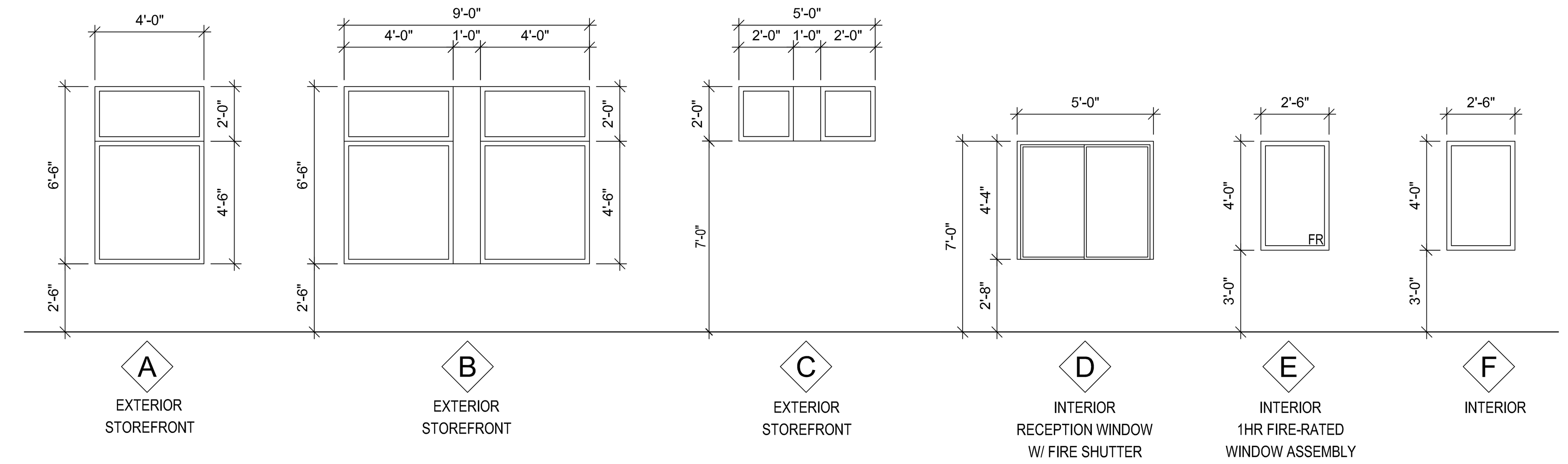

04 HARDWARE SCHEDULE
SCALE: N.T.S.

DOOR AND FRAME SCHEDULE

DOOR #	DOOR SIZE WD	DOOR SIZE HGT	DOOR SIZE THK	DOOR TYPE	DOOR MATL	DOOR GLAZING	FRAME TYPE	FRAME DETAIL HEAD	FRAME DETAIL JAMB	FRAME DETAIL SILL	FIRE RATING LABEL	HARDWARE SET NO	NOTES	DOOR #
201	6'-0"	7'-0"	1 3/4"	D	HM	WG	2	--	--	--	20 MIN	--	Tempered Glass, Magnetic hold open device connected to fire alarm system	201
202	6'-0"	7'-0"	1 3/4"	D	HM	WG	2	--	--	--	20 MIN	--	Tempered Glass, Magnetic hold open device connected to fire alarm system	202
203	3'-0"	7'-0"	1 1/2"	K	SW	HL	3	--	--	--	--	--	Tempered Glass	203
204	3'-0"	7'-0"	1 1/2"	K	SW	HL	3	--	--	--	--	--	Tempered Glass	204
205	3'-0"	7'-0"	1 1/2"	K	SW	HL	3	--	--	--	--	--	Tempered Glass	205
206	3'-0"	7'-0"	1 1/2"	K	SW	HL	3	--	--	--	--	--	Tempered Glass	206
207	3'-0"	7'-0"	1 1/2"	K	SW	HL	3	--	--	--	--	--	Tempered Glass	207
208	3'-0"	7'-0"	1 1/2"	F	SW	--	3	--	--	--	--	--	--	208
209	3'-0"	7'-0"	1 1/2"	F	SW	--	3	--	--	--	--	--	--	209
210	6'-0"	7'-0"	1 3/4"	J	SW	VL	2	--	--	--	--	--	Tempered Glass	210
211	3'-0"	7'-0"	1 1/2"	K	SW	HL	3	--	--	--	--	--	Tempered Glass	211
212	3'-0"	7'-0"	1 1/2"	G	SW	VL	3	--	--	--	--	--	Tempered Glass	212
213	3'-0"	7'-0"	1 1/2"	F	SW	VL	3	--	--	--	--	--	--	213
214	3'-0"	7'-0"	1 1/2"	K	SW	HL	3	--	--	--	--	--	Tempered Glass	214
215	3'-0"	7'-0"	1 1/2"	K	SW	HL	3	--	--	--	--	--	Tempered Glass	215
216	3'-0"	7'-0"	1 1/2"	K	SW	HL	3	--	--	--	--	--	Tempered Glass	216
217	3'-0"	7'-0"	1 1/2"	G	SW	VL	3	--	--	--	--	--	Tempered Glass	217
218	3'-0"	7'-0"	1 1/2"	G	SW	VL	3	--	--	--	--	--	Tempered Glass	218
219	3'-0"	7'-0"	1 1/2"	G	SW	VL	3	--	--	--	--	--	Tempered Glass	219
220	3'-0"	7'-0"	1 1/2"	G	SW	VL	3	--	--	--	--	--	Tempered Glass	220
221	3'-0"	7'-0"	1 1/2"	G	SW	VL	3	--	--	--	--	--	Tempered Glass	221
222	3'-0"	7'-0"	1 1/2"	G	SW	VL	3	--	--	--	--	--	Tempered Glass	222
223	3'-0"	7'-0"	1 1/2"	G	SW	VL	3	--	--	--	--	--	Tempered Glass	223
224	3'-0"	7'-0"	1 1/2"	G	SW	VL	3	--	--	--	--	--	Tempered Glass	224
225	3'-0"	7'-0"	1 1/2"	G	SW	VL	3	--	--	--	--	--	Tempered Glass	225
226	3'-0"	7'-0"	1 1/2"	G	SW	VL	3	--	--	--	--	--	Tempered Glass	226
227	3'-0"	7'-0"	1 1/2"	G	SW	VL	3	--	--	--	--	--	Tempered Glass	227
228	3'-0"	7'-0"	1 1/2"	G	SW	VL	3	--	--	--	--	--	Tempered Glass	228
229	3'-0"	7'-0"	1 1/2"	E	HM	--	3	--	--	--	--	--	--	229
230	6'-0"	7'-0"	1 3/4"	D	HM	WG	2	--	--	--	20 MIN	--	Tempered Glass	230
231	3'-0"	7'-0"	NA		--	--	1	--	--	--	--	--	--	231
232	3'-0"	7'-0"	NA		--	--	1	--	--	--	--	--	--	232
233	3'-0"	7'-0"	1 1/2"	I	HM	VL	3	--	--	--	--	--	Tempered Glass	233
234	6'-0"	7'-0"	1 3/4"	H	HM	HL	2	--	--	--	--	--	Tempered Glass	234
235	6'-0"	7'-0"	1 3/4"	H	HM	HL	2	--	--	--	--	--	Tempered Glass	235
236	3'-0"	7'-0"	1 1/2"	E	HM	--	3	--	--	--	--	--	--	236
237	3'-0"	7'-0"	1 1/2"	E	HM	--	3	--	--	--	--	--	--	237
238	3'-0"	7'-0"	1 1/2"	K	SW	HL	3	--	--	--	--	--	Tempered Glass	238
239	3'-0"	7'-0"	1 1/2"	K	SW	HL	3	--	--	--	--	--	Tempered Glass	239
240	3'-0"	7'-0"	1 1/2"	K	SW	HL	3	--	--	--	--	--	Tempered Glass	240
241	3'-0"	7'-0"	1 1/2"	K	SW	HL	3	--	--	--	--	--	Tempered Glass	241
242	3'-0"	7'-0"	1 1/2"	K	SW	HL	3	--	--	--	--	--	Tempered Glass	242
243	3'-0"	7'-0"	1 1/2"	G	SW	VL	3	--	--	--	--	--	Tempered Glass	243
244	3'-0"	7'-0"	1 1/2"	G	SW	VL	3	--	--	--	--	--	Tempered Glass	244
245	3'-0"	7'-0"	1 1/2"	G	SW	VL	3	--	--	--	--	--	Tempered Glass	245
246	3'-0"	7'-0"	1 1/2"	I	HM	VL	3	--	--	--		--	Tempered Glass	246
247	3'-0"	7'-0"	1 1/2"	I	HM	VL	3	--	--	--		--	Tempered Glass	247
248	3'-0"	7'-0"	1 1/2"	G	SW	VL	3	--	--	--	--	--	Tempered Glass	248
249	3'-0"	7'-0"	1 1/2"	I	HM	VL	3	--	--	--		--	Tempered Glass	249
250	3'-0"	7'-0"	1 1/2"	I	HM	VL	3	--	--	--		--	Tempered Glass	250
251	3'-0"	7'-0"	1 1/2"	G	SW	VL	3	--	--	--	--	--	Tempered Glass	251
252	3'-0"	7'-0"	1 1/2"	G	SW	VL	3	--	--	--	--	--	Tempered Glass	252
253	3'-0"	7'-0"	1 1/2"	E	HM	--	3	--	--	--	20 MIN	--	--	253
254	6'-0"	7'-0"	1 3/4"	D	HM	WG	2	--	--	--	20 MIN	--	Tempered Glass	254
255	3'-0"	7'-0"	1 1/2"	G	SW	VL	3	--	--	--	--	--	Tempered Glass	255
256	3'-0"	7'-0"	1 1/2"	G	SW	VL	3	--	--	--	--	--	Tempered Glass	256
257	3'-0"	7'-0"	1 1/2"	I	HM	VL	3	--	--	--		--	Tempered Glass	257
258	3'-0"	7'-0"	1 1/2"	G	SW	VL	3	--	--	--	--	--	Tempered Glass	258
259	3'-0"	7'-0"	1 1/2"	G	SW	VL	3	--	--	--	--	--	Tempered Glass	259
260	3'-0"	7'-0"	1 1/2"	G	SW	VL	3	--	--	--	--	--	Tempered Glass	260
261	3'-0"	7'-0"	1 1/2"	G	SW	VL	3	--	--	--	--	--	Tempered Glass	261
262	3'-0"	7'-0"	1 1/2"	G	SW	VL	3	--	--	--	--	--	Tempered Glass	262
263	5'-0"	7'-0"	1 3/4"	L	HM	--	6	--	--	--	--	--	--	263
264	3'-0"	7'-0"	1 1/2"	I	HM	VL	3	--	--	--		--	Tempered Glass	264
														0
301	6'-0"	7'-0"	1 3/4"	D	HM	WG	2	--	--	--	20 MIN	--	Tempered Glass	301
302	6'-0"	7'-0"	1 3/4"	D	HM	WG	2	--	--	--	20 MIN	--	Tempered Glass	302
303	3'-0"	7'-0"	1 1/2"	E	HM	--	3	--	--	--	--	--	--	303
304	3'-0"	7'-0"	1 1/2"	E	HM	--	3	--	--	--	20 MIN	--	--	304

DOOR AND FRAME SCHEDULE

DOOR #	DOOR SIZE WD	DOOR SIZE HGT	DOOR SIZE THK	DOOR TYPE	DOOR MATL	DOOR GLAZING	FRAME TYPE	FRAME DETAIL HEAD	FRAME DETAIL JAMB	FRAME DETAIL SILL	FIRE RATING LABEL	HARDWARE SET NO	NOTES	DOOR #
101	6'-0"	7'-0"	1 3/4"	A	CW	--	--	--	--	--	--	--	--	101
102	6'-0"	7'-0"	1 3/4"	A	CW	--	--	--	--	--	--	--	--	102
103	6'-0"	7'-0"	1 3/4"	D	HM	WG	2	--	--		20 MIN	--	Tempered Glass, Magnetic hold open device connected to fire alarm system	103
104	6'-0"	7'-0"	1 3/4"	D	HM	WG	2	--	--		20 MIN	--	Tempered Glass, Magnetic hold open device connected to fire alarm system	104
105	3'-0"	7'-0"	1 1/2"	K	SW	HL	3	--	--	--	--	--	Tempered Glass	105
106	3'-0"	7'-0"	1 1/2"	K	SW	HL	3	--	--	--	--	--	Tempered Glass	106
107	3'-0"	7'-0"	1 1/2"	K	SW	HL	3	--	--	--	--	--	Tempered Glass	107
108	3'-0"	7'-0"	1 1/2"	K	SW	HL	3	--	--	--	--	--	Tempered Glass	108
109	3'-0"	7'-0"	1 1/2"	K	SW	HL	3	--	--	--	--	--	Tempered Glass	109
110	3'-0"	7'-0"	1 1/2"	K	SW	HL	3	--	--	--	--	--	Tempered Glass	110
111	3'-0"	7'-0"	1 1/2"	K	SW	HL	3	--	--	--	--	--	Tempered Glass	111
112	3'-0"	7'-0"	1 1/2"	G	SW	VL	3	--	--	--	--	--	Tempered Glass	112
113	3'-0"	7'-0"	1 1/2"	F	SW	--	3	--	--	--	--	--	--	113
114	3'-0"	7'-0"	1 1/2"	F	SW	--	3	--	--	--	--	--	--	114
115	3'-0"	7'-0"	1 1/2"	F	SW	--	3	--	--	--	--	--	--	115
116	4'-0"	7'-0"	1 3/4"	M	HW	--	7	--	--	--	--	--	--	116
117	3'-0"	7'-0"	1 1/2"	K	SW	HL	3	--	--	--	--	--	Tempered Glass	117
118	3'-0"	7'-0"	1 1/2"	F	SW	--	3	--	--	--	--	--	--	118
119	3'-0"	7'-0"	1 1/2"	G	SW	VL	3	--	--	--	--	--	Tempered Glass	119
120	3'-0"	7'-0"	1 1/2"	G	SW	VL	3	--	--	--	--	--	Tempered Glass	120
121	3'-0"	7'-0"	1 1/2"	F	SW	--	3	--	--	--	--	--	--	121
122	3'-0"	7'-0"	1 1/2"	G	SW	VL	3	--	--	--	--	--	Tempered Glass	122
123	3'-0"	7'-0"	1 1/2"	F	SW	--	3	--	--	--	--	--	--	123
124	3'-0"	7'-0"	1 1/2"	G	SW	VL	3	--	--	--	--	--	Tempered Glass	124
125	3'-0"	7'-0"	1 1/2"	F	SW	--	3	--	--	--	--	--	--	125
126	3'-0"	7'-0"	1 1/2"	G	SW	VL	3	--	--	--	--	--	Tempered Glass	126
127	3'-0"	7'-0"	1 1/2"	F	SW	--	3	--	--	--	--	--	--	127
128	3'-0"	7'-0"	1 1/2"	G	SW	VL	3	--	--	--	--	--	Tempered Glass	128
129	3'-0"	7'-0"	1 1/2"	F	SW	--	3	--	--	--	--	--	--	129
130	3'-0"	7'-0"	1 1/2"	G	SW	VL	3	--	--	--	--	--	Tempered Glass	130
131	3'-0"	7'-0"	1 1/2"	F	SW	--	3	--	--	--	--	--	--	131
132	3'-0"	7'-0"	1 1/2"	G	SW	VL	3	--	--	--	--	--	Tempered Glass	132
133	3'-0"	7'-0"	1 1/2"	F	SW	--	3	--	--	--	--	--	--	133
134	3'-0"	7'-0"	1 1/2"	G	SW	VL	3	--	--	--	--	--	Tempered Glass	134
135	3'-0"	7'-0"	1 1/2"	F	SW	--	3	--	--	--	--	--	--	135
136	3'-0"	7'-0"	1 1/2"	G	SW	VL	3	--	--	--	--	--	Tempered Glass	136
137	3'-0"	7'-0"	1 1/2"	F	SW	--	3	--	--	--	--	--	--	137
138	3'-0"	7'-0"	1 1/2"	G	SW	VL	3	--	--	--	--	--	Tempered Glass	138
139	3'-0"	7'-0"	1 1/2"	F	SW	--	3	--	--	--	--	--	--	139
140	3'-0"	7'-0"	1 1/2"	G	SW	VL	3	--	--	--	--	--	Tempered Glass	140
141	3'-0"	7'-0"	1 1/2"	G	SW	VL	3	--	--	--	--	--	Tempered Glass	141
142	3'-0"	7'-0"	1 1/2"	G	SW	VL	3	--	--	--	--	--	Tempered Glass	142
143	3'-0"	7'-0"	1 1/2"	F	SW	--	3	--	--	--	--	--	--	143
144	3'-0"	7'-0"	1 1/2"	G	SW	VL	3	--	--	--	--	--	Tempered Glass	144
145	3'-0"	7'-0"	1 1/2"	F	SW	--	3	--	--	--	--	--	--	145
146	3'-0"	7'-0"	1 1/2"	G	SW	VL	3	--	--	--	--	--	Tempered Glass	146
147	3'-0"	7'-0"	1 1/2"	F	SW	--	3	--	--	--	--	--	--	147
148	3'-0"	7'-0"	1 1/2"	G	SW	VL	3	--	--	--	--	--	Tempered Glass	148
149	3'-0"	7'-0"	1 1/2"	F	SW	--	3	--	--	--	--	--	--	149
150	3'-0"	7'-0"	1 1/2"	G	SW	VL	3	--	--	--	--	--	Tempered Glass	150
151	3'-0"	7'-0"	1 1/2"	F	SW	--	3	--	--	--	--	--	--	151
152	3'-0"	7'-0"	1 1/2"	G	SW	VL	3	--	--	--	--	--	Tempered Glass	152
153	3'-0"	7'-0"	1 1/2"	F	SW	--	3	--	--	--	--	--	--	153
154	6'-0"	7'-0"	1 3/4"	D	HM	WG	2	--	--		20 MIN	--	Tempered Glass	154
155	6'-0"	7'-0"	1 3/4"	B	IHM	--	4	--	--	--	--	--	--	155
156	3'-0"	7'-0"	1 1/2"	I	HM	VL	3	--	--	--	--	--	Tempered Glass	156
157	3'-0"	7'-0"	1 1/2"	E	HM	--	3	--	--	--	20 MIN	--	--	157
158	3'-0"	7'-0"	1 1/2"	E	HM	--	3	--	--	--	20 MIN	--	--	158
159	3'-0"	7'-0"	1 1/2"	G	SW	VL	3	--	--	--	--	--	Tempered Glass	159
160	3'-0"	7'-0"	1 1/2"	F	SW	--	3	--	--	--	--	--	--	160
161	3'-0"	7'-0"	1 1/2"	G	SW	VL	3	--	--	--	--	--	Tempered Glass	161
162	3'-0"	7'-0"	1 1/2"	F	SW	--	3	--	--	--	--	--	--	162
163	3'-0"	7'-0"	1 1/2"	G	SW	VL	3	--	--	--	--	--	Tempered Glass	163
164	3'-0"	7'-0"	1 1/2"	F	SW	--	3	--	--	--	--	--	--	164
165	3'-0"	7'-0"	1 1/2"	G	SW	VL	3	--	--	--	--	--	Tempered Glass	165
166	3'-0"	7'-0"	1 1/2"	F	SW	--	3	--	--	--	--	--	--	166
167	3'-0"	7'-0"	1 1/2"	G	SW	VL	3	--	--	--	--	--	Tempered Glass	167
168	3'-0"	7'-0"	1 1/2"	F	SW	--	3	--	--	--	--	--	--	168
169	3'-0"	7'-0"	1 1/2"	I	HM	VL	3	--	--	--	--	--	Tempered Glass	169
170	3'-0"	7'-0"	1 1/2"	I	HM	VL	3	--	--	--	--	--	Tempered Glass	170
171	3'-0"	7'-0"	NA		--	--	1	--	--	--	--	--	--	171
172	3'-0"	7'-0"	NA		--	--	1	--	--	--	--	--	--	172
173	6'-0"	7'-0"	1 3/4"	H	HM	HL	3	--	--	--	--	--	Tempered Glass	173
174	6'-0"	7'-0"	1 3/4"	H	HM	HL	3	--	--	--	--	--	Tempered Glass	174
175	3'-0"	7'-0"	1 1/2"	I	HM	VL	3	--	--	--	--	--	Tempered Glass	175
176	3'-0"	7'-0"	1 1/2"	I	HM	VL	3	--	--	--	--	--	Tempered Glass	176
177	3'-0"	7'-0"	1 1/2"	I	HM	VL	3	--	--	--	--	--	Tempered Glass	177
178	3'-0"	7'-0"	1 1/2"	I	HM	VL	3	--	--	--	--	--	Tempered Glass	178
179	3'-0"	7'-0"	1 1/2"	E	HM	--	3	--	--	--	--	--	--	179
180	3'-0"	7'-0"	1 1/2"	E	HM	--	3	--	--	--	--	--	--	180
181	3'-0"	7'-0"	1 1/2"	E	HM	--	3	--	--	--	--	--	--	181
182	6'-0"	7'-0"	1 3/4"	B	IHM	--	4	--	--	--	--	--	--	182
183	3'-0"	7'-0"	1 1/2"	C	HM	--	5	--	--	--	--	--	--	183
184	3'-0"	7'-0"	1 1/2"	C	HM	--	5	--	--	--	--	--	--	184
185	6'-0"	7'-0"	1 3/4"	B	IHM	--	4	--	--	--	--	--	--	185
186	6'-0"	7'-0"	1 3/4"	D	HM	WG	2	--	--		20 MIN	--	Tempered Glass	186
187	5'-0"	7'-0"	1 3/4"	L	HM	--	6	--	--	--	--	--	--	187
188	6'-0"	7'-0"	1 3/4"	B	IHM	--	4	--	--	--	--	--	--	188
189	3'-6"	7'-0"	1 1/2"	I	HM	VL	3	--	--	--	--	--	Tempered Glass	189
190	3'-0"	7'-0"	1 1/2"	I	HM	VL	3	--	--	--	--	--	Tempered Glass	190
191	3'-6"	7'-0"	1 1/2"	I	HM	VL	3	--	--	--	--	--	Tempered Glass	191
192	3'-6"	7'-0"	1 1/2"	I	HM	VL	3	--	--	--	--	--	Tempered Glass	192
193	3'-0"	7'-0"	1 1/2"		--	--	3	--	--	--	--	--	--	193
194	3'-0"	7'-0"	1 1/2"	C	HM	--	5	--	--	--	--	--	--	194

hatch + ulland owen architects
702 San Antonio Street
Austin, Texas 78701
T: 512.474.8548
F: 512.474.8643
www.huoarchitects.com

CIVIL ENGINEER:
TEXAS DESIGN INTERESTS
6001 W. WILLIAM CANNON
AUSTIN, TX 78749
512-301-3389

STRUCTURAL ENGINEER:
TEXAS DESIGN INTERESTS
6001 W. WILLIAM CANNON
AUSTIN, TX 78749
512-301-3389

MECHANICAL, ELECTRICAL & PLUMBING ENGINEERS:
AYS ENGINEERING, LLC
3905 SAM BASS ROAD
ROUND ROCK, TX 78681
512-961-6835

LANDSCAPE ARCHITECT:

HOUSTON GATEWAY ACADEMY
INC

BOWIE CAMPUS

7310 BOWIE ST
HOUSTON, TX 77012

CITY OF HOUSTON
PROJECT # 09044674

NOTE: This document, the ideas and design incorporated herein are and shall remain the property of h+uo architects. These documents are not to be used or altered, in whole or in part, for other than the original intended use, nor are they to be assigned to any third party without written permission from h+uo architects.

NOTE: By act of submitting a bid for the proposed contract, the bidder warrants that the bidder, and all subcontractors and material suppliers he intends to use have carefully and thoroughly reviewed the drawings and specifications and other construction documents and have found them complete and free from any ambiguities and sufficient for the purpose intended. The bidder further warrants that to the best of their or their subcontractor's and material supplier's knowledge all materials and products specified or indicated herein are acceptable for all applicable codes and authorities.

REGISTERED ARCHITECT RANDALL STEPHEN OWEN 17363 STATE OF TEXAS 06.05.09

PROJECT MGR:
DRAWN BY: CHKD. BY:

ISSUE DATES:

date	issue
06.05.09	PERMIT SET

DOOR & WINDOW SCHEDULES

A8.1